GEBRUIKSAANWIJZING

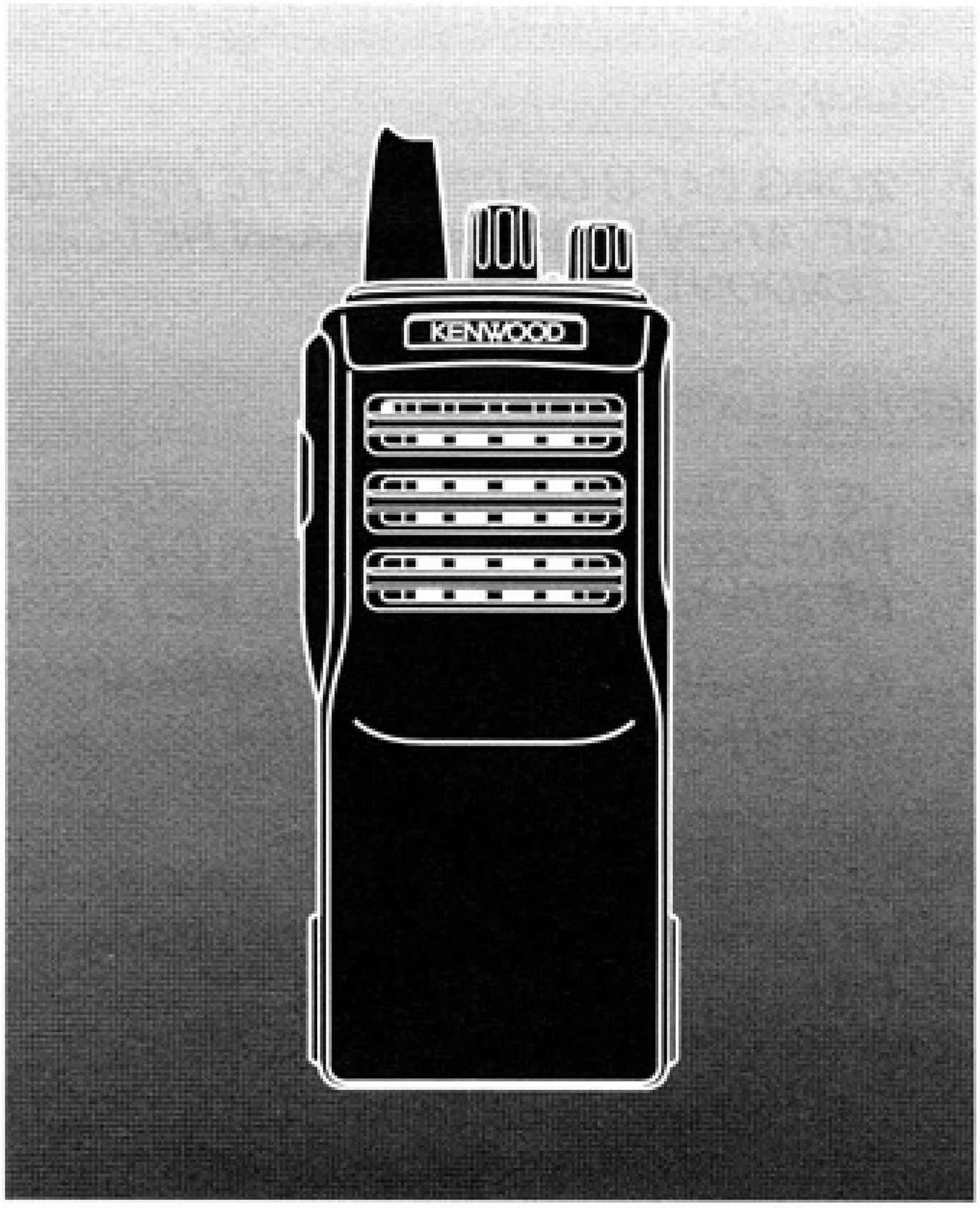

VHF/UHF FM ZENDONTVANGER

TK-261/361

KENWOOD CORPORATION

© B62-0859-00 (E)
09 08 07 06 05 04 03 02 01 00

BELANGRIJKE INFORMATIE VOOR DE GEBRUIKER

VEILIGHEID

- *ZORG DAT U OP DE HOOGTE BENT VAN EVENTUELE GEVAREN VERBONDEN AAN HET GEBRUIK VAN EEN ZENDONTVANGER.*

WETTELIJKE BEPALINGEN

- *HET ZONDER VERGUNNING GEBRUIKEN VAN EEN RADIOZENDER IN GEBIEDEN DIE ONDER JURISDICTIE VAN DE STAAT VALLEN IS BIJ DE WET VERBODEN.*
- *ILLEGAAL GEBRUIK IS STRAFBAAR MET EEN BOETE OF GEVANGENSCHAP, OF BEIDE.*

VOORZORGSMAATREGELEN

NEEM DE VOLGENDE VOORZORGSMAATREGELEN IN ACHT OM BRAND, LICHAMELIJK LETSEL OF BESCHADIGING VAN DE ZENDONTVANGER TE VOORKOMEN:

- *LAAT HERSTELLINGEN UITSLUITEND DOOR EEN BEVOEGDE VAKMAN UITVOEREN.*
- *SCHAKEL DE ZENDONTVANGER UIT WANNEER U BENZINE TANKT OF ALS UW WAGEN IN EEN BENZINESTATION GEPARKEERD STAAT.*
- *PROBEER GEEN WIJZIGINGEN AAN TE BRENGEN IN DE ZENDONTVANGER.*
- *STEL DE ZENDONTVANGER NIET LANGDURIG BLOOT AAN DIRECT ZONLICHT EN LEG HET APPARAAT OOK NIET IN DE BUURT VAN EEN WARMTEBRON.*
- *LEG DE ZENDONTVANGER NIET OP STOFFIGE, VOCHTIGE OF NATTE PLAATSEN, OF OP EEN ONSTABIELE ONDERGROND.*
- *ALS DE ZENDONTVANGER VREEMD RUIKT OF ROOK UITSTOOT, DIENT U DEZE ONMIDDELLIJK UIT TE SCHAKELEN EN DE ACCU LOS TE MAKEN VAN HET APPARAAT. NEEM VERVOLGENS CONTACT OP MET UW* ***KENWOOD*** *SERVICECENTRUM OF DEALER.*

WELBEDANKT

Wij zijn u zeer erkentelijk voor de keuze van deze **KENWOOD** zendontvanger. Dit gebruiksvriendelijke apparaat biedt een betrouwbare werking zodat uw communicatie met optimale efficiëntie kan verlopen.
KENWOOD zendontvangers zijn voorzien van de meest recente technologie. Wij zijn ervan overtuigd dat de uitstekende kwaliteit en de nuttige eigenschappen van dit apparaat u zeer tevreden zullen stellen.

KENMERKEN

- Platte, smalle uitvoering en licht van gewicht; het ideale ontwerp voor bedieningsgemak en compactheid.
- De frequenties en QT-tonen/ DQT-codes die in de vier kanalen zijn voorgeprogrammeerd, kunt u naar wens wijzigen.
- Keuze uit hoog en laag zendvermogen. (Deze voorziening is niet aanwezig op sommige modellen.)
- Driekleurige LED voor het aangeven van de bedrijfsstatus van het apparaat.

INHOUDSOPGAVE

BIJGELEVERD TOEBEHOREN 1
VOORBEREIDINGEN 2
Bevestigen/ losmaken van de NiCd-accu 2
Bevestigen van de antenne 4
Bevestigen van de broekriemclip 4
Bevestigen van het dekseltje over de luidspreker/ microfoon-aansluitingen 5
Bevestigen van de luidspreker-microfoon 5
PLAATS EN FUNCTIE VAN DE BEDIENINGSORGANEN 6
BASISBEDIENING 8
KIEZEN VAN HET ZENDVERMOGEN 10
TIME-OUT TIMER (UITSCHAKELKLOK) 11
"QUIET TALK" (QT) EN "DIGITAL QUIET TALK" (DQT) ... 12
WIJZIGEN VAN DE GEPROGRAMMEERDE FREQUENTIES 14
OPLADEN VAN DE NiCd-ACCU 15
Opladen van de accu 16

BIJGELEVERD TOEBEHOREN

Pak de zendontvanger voorzichtig uit. Controleer, voordat u het verpakkingsmateriaal weggooit, of alle onderdelen aanwezig zijn aan de hand van de tabel hieronder. Indien er tijdens het vervoer beschadigingen zijn ontstaan, dient u onmiddellijk een klacht in te dienen bij het expeditiebedrijf.

Onderdeel		Onderdeelnummer	Aantal
Antenne	voor TK-261	T90-0450-XX	1
	voor TK-361	T90-0380-XX	
NiCd (nikkelcadmium) accu		W09-0882-XX	1
Acculader		W08-0488-XX	1
Verloopstekker	Europese Vasteland	W08-0480-XX	1
	Groot-Brittannië	W08-0513-XX	
Broekriemclip		J29-0624-XX	1
Schroevenset		N99-0396-XX	1
Dekseltje voor luidspreker/ microfoon-aansluitingen		B09-0351-XX	1
Opsluitbeugel voor luidspreker/ microfoon		J21-4493-XX	1
Garantiebewijs		—	1
Gebruiksaanwijzing		B62-0859-XX	1

Broekriemclip

Dekseltje voor luidspreker/ microfoon-aansluitingen

Schroevenset

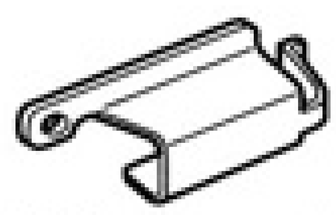

Opsluitbeugel voor luidspreker/ microfoon

Bevestigen/ losmaken van de NiCd-accu

Opmerking: *Aangezien de accu niet is opgeladen, dient u deze eerst op te laden alvorens hij gebruikt kan worden. Zie de paragraaf "OPLADEN VAN DE NiCd-ACCU" {blz. 15} voor nadere bijzonderheden.*

1 Lijn de vier gleuven in de binnenrand van de accu uit met de bijbehorende verhogingen op de achterzijde van de zendontvanger.

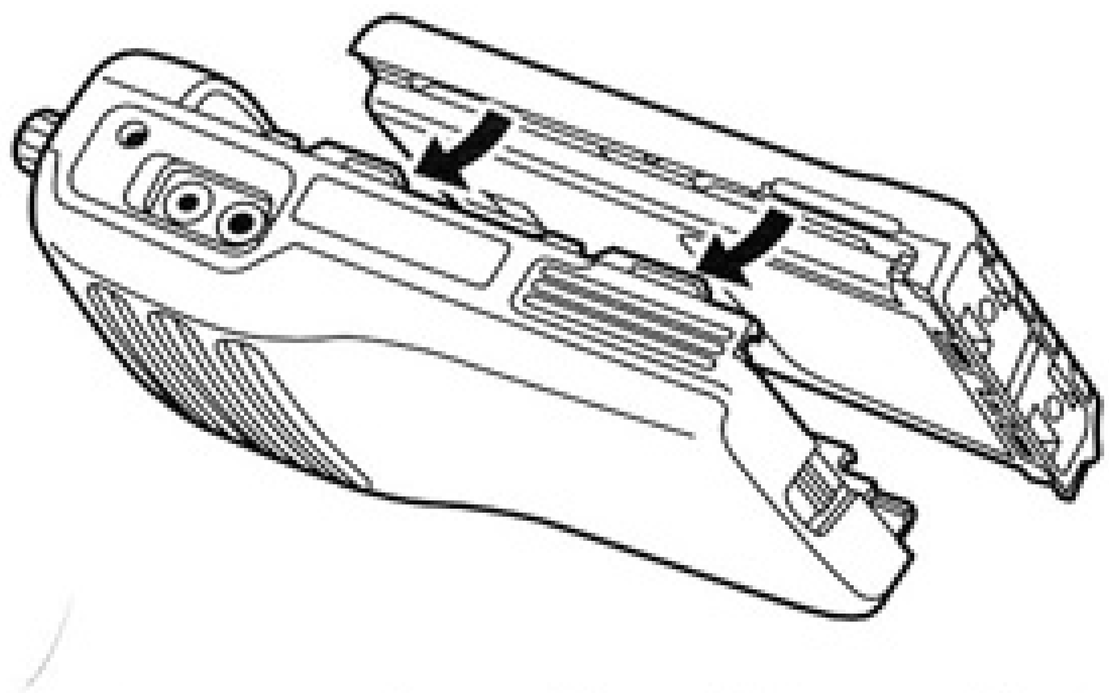

2 Schuif de accu op de achterzijde van de zendontvanger totdat de accu door de ontgrendelknop (aan de onderzijde van de zendontvanger) op zijn plaats wordt vergrendeld.

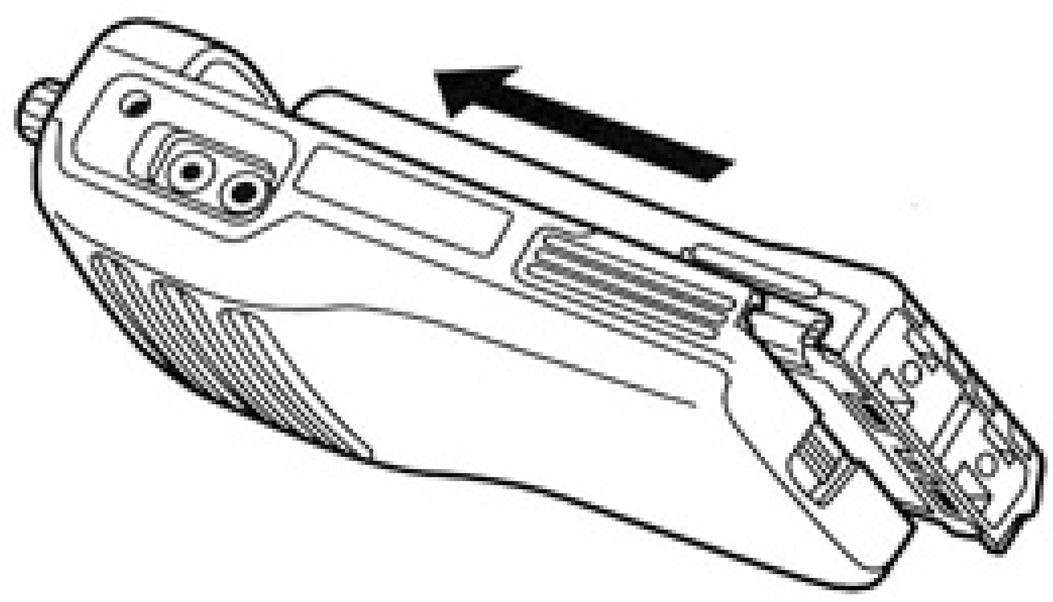

3 Om de accu los te maken, pakt u deze bij de lipjes vast en schuift hem dan van de zendontvanger af terwijl u tegelijk de ontgrendelknop omhoogtrekt.

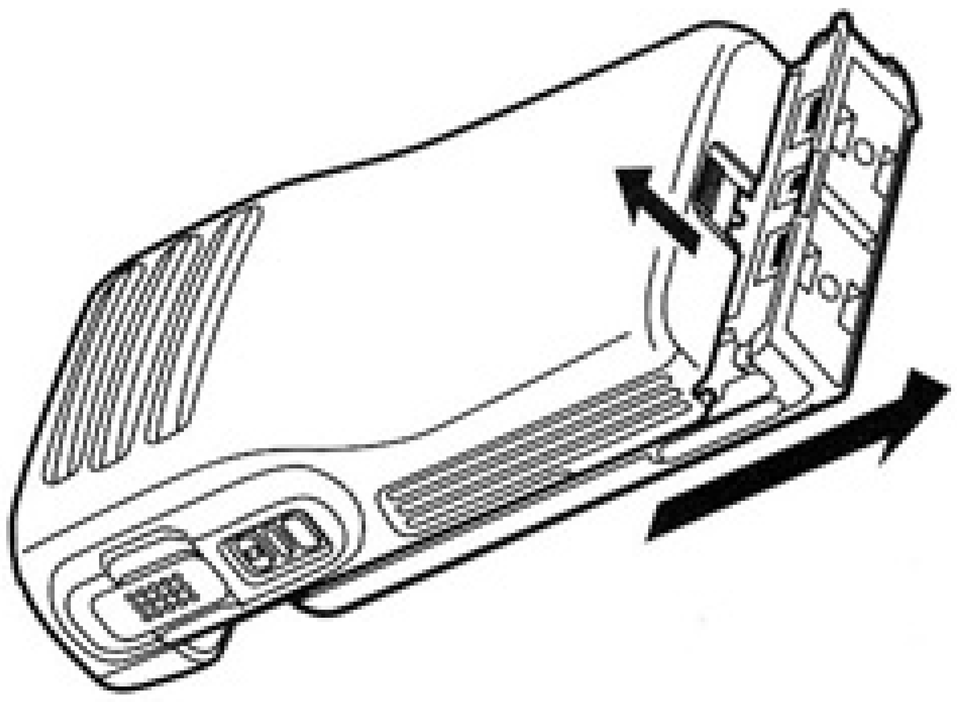

LET OP: *DE AANSLUITINGEN VAN DE ACCU MOGEN NIET KORTGESLOTEN WORDEN. GOOI DE ACCU OOK NOOIT IN OPEN VUUR EN PROBEER OOK NIET DE BEHUIZING VAN DE ACCU TE OPENEN.*

■ Bevestigen van de antenne

Bevestig de bijgeleverde antenne door deze in de aansluiting aan de bovenzijde van de zendontvanger te schroeven.

■ Bevestigen van de broekriemclip

Bevestig de broekriemclip met behulp van de twee 3 mm x 8 mm schroeven uit de bijgeleverde schroevenset.

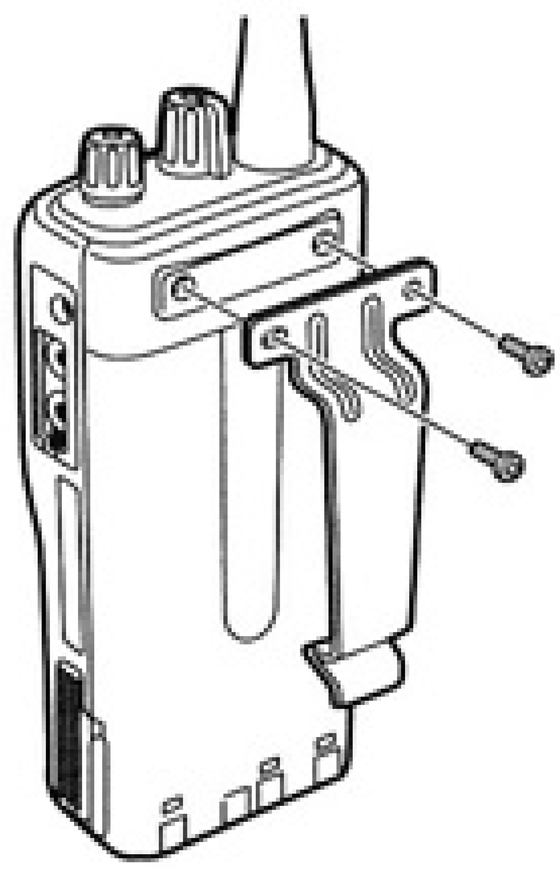

LET OP: *GEBRUIK BIJ HET BEVESTIGEN VAN DE BROEKRIEMCLIP GEEN SPECIALE LIJM OM DE SCHROEVEN VAST TE ZETTEN, AANGEZIEN DIT SOORT LIJM BESCHADIGING VAN DE ZENDONTVANGER KAN VEROORZAKEN. (DE ACRYLAATKIT DIE IN DIT SOORT LIJM GEBRUIKT WORDT, KAN BARSTEN IN HET ACHTERPANEEL VEROORZAKEN.)*

■ Bevestigen van het dekseltje over de luidspreker/ microfoon-aansluitingen

Gebruik de bijgeleverde schroef (3 mm x 6 mm) om het dekseltje over de luidspreker/ microfoon-aansluitingen te monteren wanneer er geen luidspreker/ microfoon gebruikt wordt.

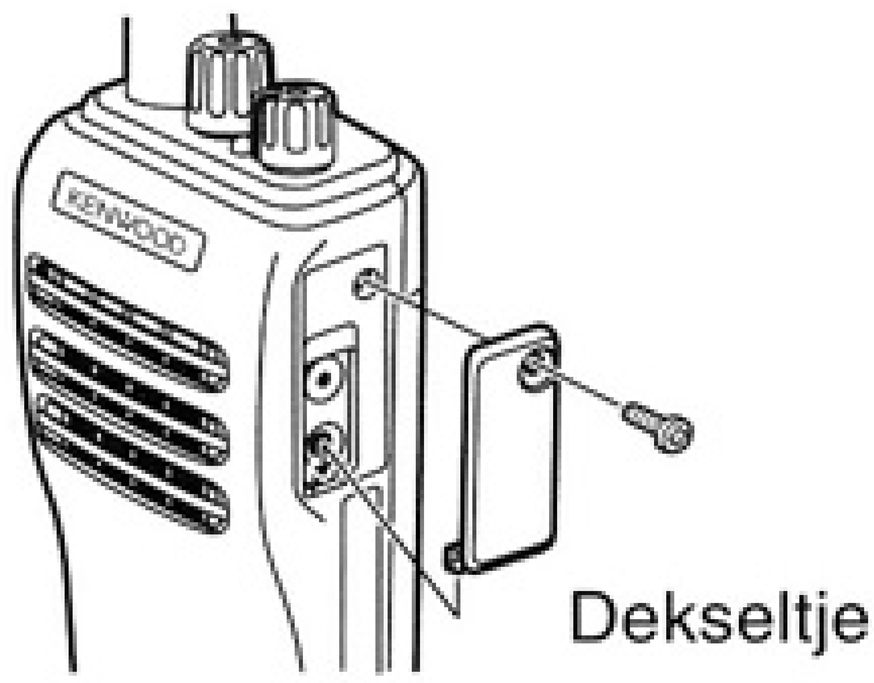

■ Bevestigen van de luidspreker-microfoon

Steek de luidspreker-microfoon pluggen in de luidspreker/ microfoon-aansluitingen. Bevestig de opsluitbeugel met de bijgeleverde schroef (3 mm x 6 mm).

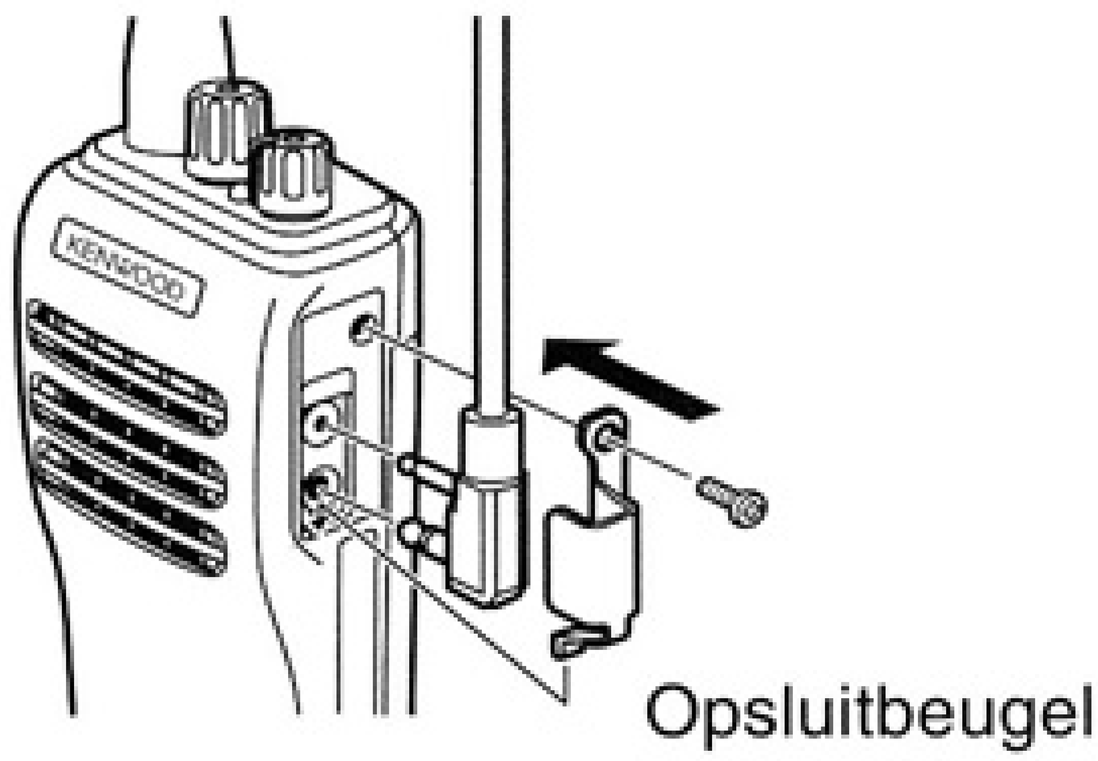

PLAATS EN FUNCTIE VAN DE BEDIENINGSORGANEN

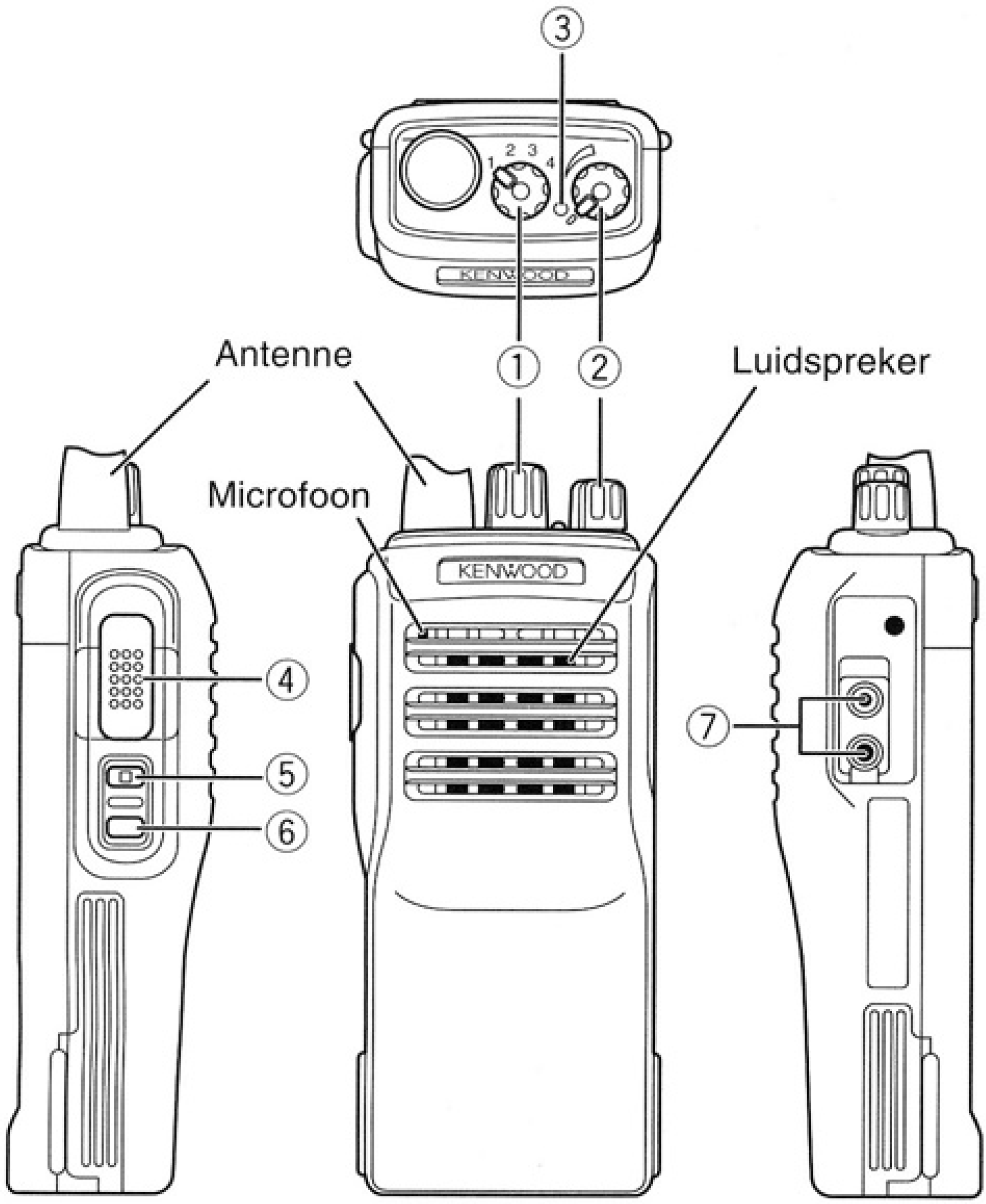

① **CHANNEL kanaalkiezer**

Draai deze knop naar rechts of links om het gewenste kanaal te kiezen uit de vier kanalen met voorgeprogrammeerde frequenties.

② **PWR/VOL aan-uit/volumeregelaar**

Draai deze regelaar naar rechts om de zendontvanger in te schakelen en volledig naar links om de zendontvanger uit te schakelen. Na het inschakelen kan met deze regelaar het volume worden ingesteld.

③ **LED indicator**

Deze indicator licht rood op tijdens zenden met hoog zendvermogen en oranje tijdens zenden met laag zendvermogen. De indicator licht groen op tijdens ontvangst. Als de indicator rood of oranje knippert tijdens zenden, betekent dit dat de accuspanning erg laag is.

④ **PTT (Push-to-Talk) schakelaar**

Houd deze schakelaar ingedrukt en spreek dan in de microfoon om een andere zender (persoon) op te roepen. Bij het loslaten van de schakelaar wordt automatisch op ontvangst overgeschakeld.

⑤ **LOW laag-zendvermogen toets**

Bij indrukken van deze toets wordt beurtelings omgeschakeld tussen hoog zendvermogen (standaard-instelling) en laag zendvermogen.

⑥ **MONI meeluistertoets**

Druk op deze toets om te luisteren naar het gekozen kanaal zodat kunt horen of dit in gebruik is. U kunt de toets tevens gebruiken om te luisteren naar signalen die ontvangen worden, maar die niet de vereiste code bevatten {blz. 12}.

⑦ **Luidspreker/ microfoon-aansluitingen**

Voor het aansluiten van een luidspreker-microfoon (los verkrijgbaar).

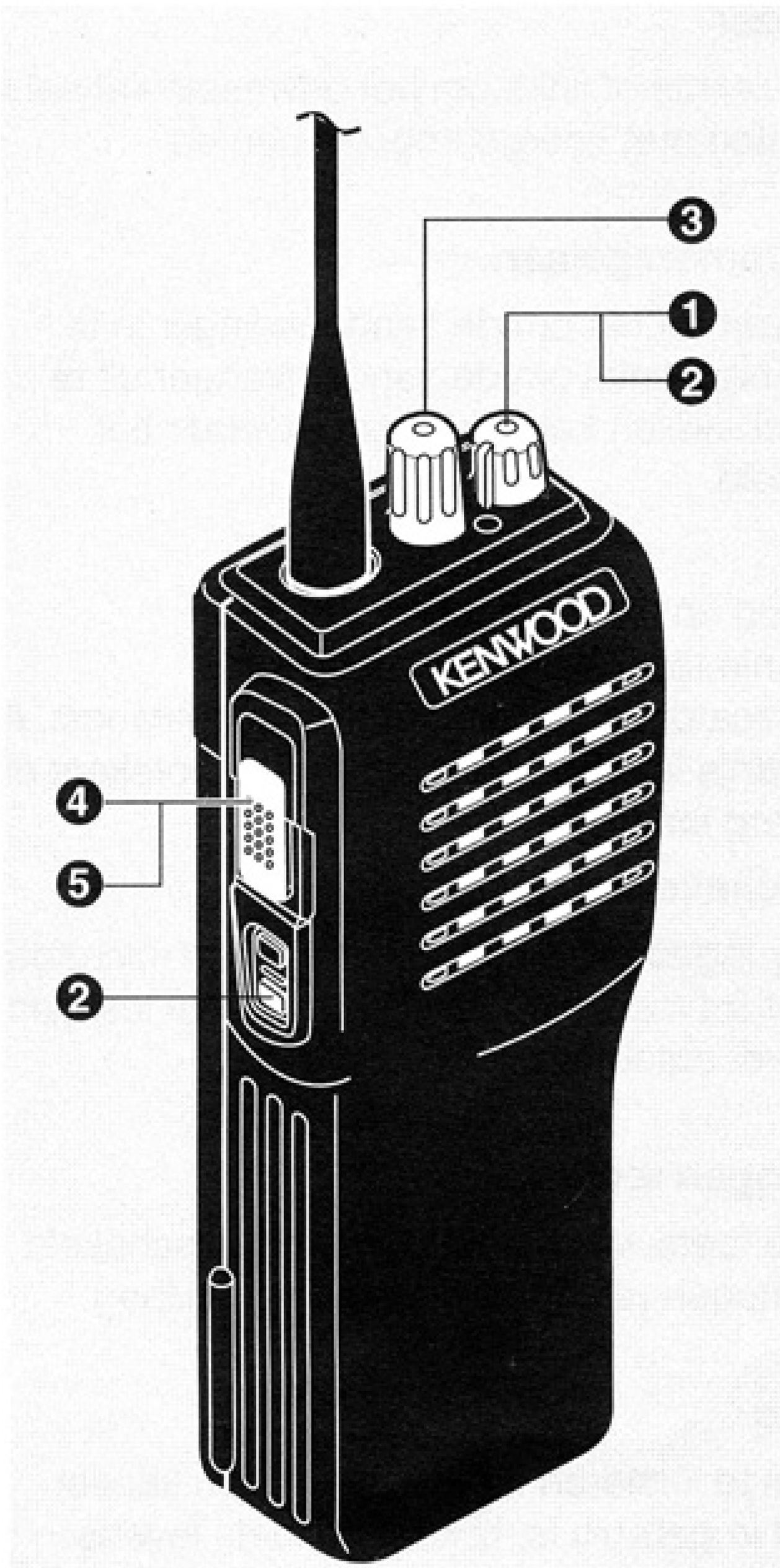
KENWOOD
1
2
3
4
5
2

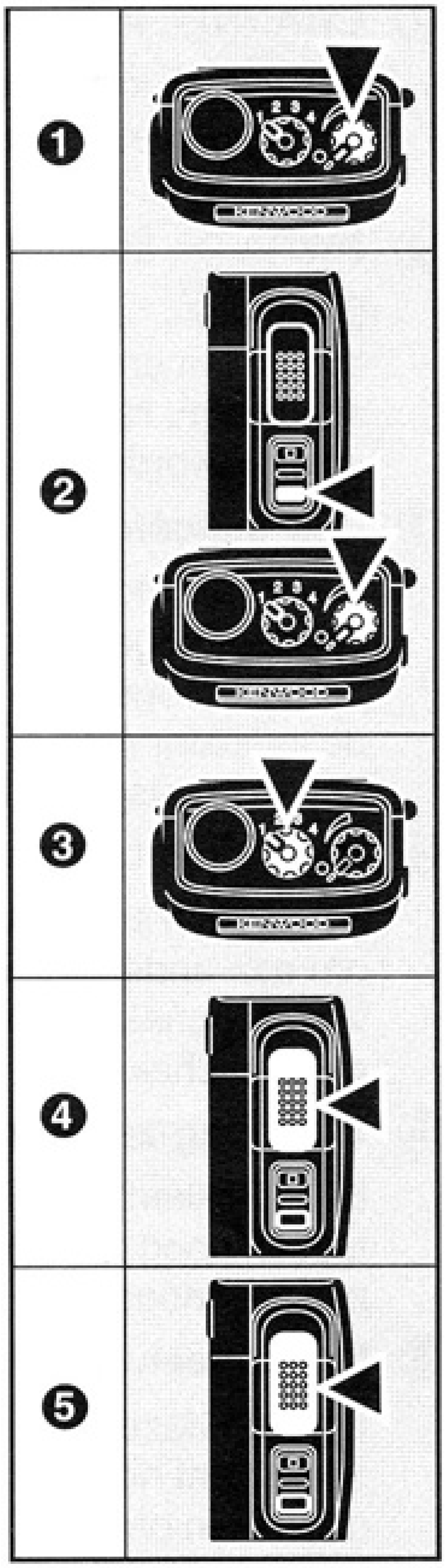
1
2
3
4
5

❶ Schakel de zendontvanger in door de **PWR/VOL** regelaar naar rechts te draaien.

- U hoort een pieptoon.

❷ Stel het volume in met de **PWR/VOL** regelaar terwijl u op de **[MONI]** toets drukt zodat er geluid hoorbaar is.

- Houd de **[MONI]** toets ingedrukt om de meeluisterfunctie te activeren. Bij het loslaten van de **[MONI]** toets wordt de functie weer uitgeschakeld.

❸ Kies met de **CHANNEL** kanaalkiezer het kanaal dat u gewoonlijk gebruikt.

- Zodra er een geschikt signaal wordt ontvangen, hoort u geluid via de luidspreker.

❹ Om een oproep te maken, houdt u de **PTT** schakelaar ingedrukt en spreekt dan met normale stem in de microfoon.

- Houd de zendontvanger ongeveer 3 tot 4 cm van uw mond vandaan.

❺ Laat de **PTT** schakelaar los om over te schakelen op ontvangst.

Opmerkingen:

- *Bij het verlaten van de fabriek is in de kanalen een selectiecode geprogrammeerd. Zie "QUIET TALK" (QT) EN "DIGITAL QUIET TALK" (DQT) {blz. 12}.*
- *Als de accuspanning tijdens het zenden erg laag wordt, begint de LED indicator te knipperen. Even voordat de accu volledig uitgeput raakt, hoort u een pieptoon en dan is zenden niet meer mogelijk.*

KIEZEN VAN HET ZENDVERMOGEN

Opmerking: *Deze voorziening is niet aanwezig op sommige modellen.*

Het is verstandig om het lage zendvermogen te kiezen wanneer dit nog een betrouwbare communicatie biedt. Hierdoor bespaart u stroom zodat de accu langer meegaat.

Druk op de **[LOW]** toets om beurtelings om te schakelen tussen hoog zendvermogen (standaard-instelling) en laag zendvermogen.

- Bij het overschakelen naar laag zendvermogen hoort u 1 pieptoon; bij het overschakelen naar hoog zendvermogen hoort u 2 pieptonen.

1 pieptoon 2 pieptonen 1 pieptoon

- De indicator licht rood op tijdens zenden met hoog zendvermogen en oranje tijdens zenden met laag zendvermogen.

TIME-OUT TIMER (UITSCHAKELKLOK)

Het doel van de uitschakelklok is het automatisch afbreken van een uitzending, om te voorkomen dat personen te lang gebruik maken van een bepaald kanaal. Als u de **PTT** schakelaar langer dan 60 seconden ingedrukt houdt, wordt de uitzending automatisch afgebroken en hoort u de continue TOT uitschakelklok-toon. Bij het loslaten van de **PTT** schakelaar stopt de TOT toon. U kunt weer beginnen met zenden door de **PTT** schakelaar opnieuw in te drukken.

Ongeveer 5 seconden voordat de uitschakelklok de uitzending afbreekt, hoort u een waarschuwingstoon. Dit is een andere toon dan de TOT toon.

De waarschuwingstoon (drie pieptonen) klinkt.

De TOT toon klinkt.

Laat de **PTT** schakelaar los om de TOT toon uit te schakelen.

"QUIET TALK" (QT) EN "DIGITAL QUIET TALK" (DQT)

Met de QT en DQT functies kunt u signalen onderdrukken van ongewenste zenders (personen) die hetzelfde kanaal gebruiken. In de fabriek is er in elk van de 4 kanalen een QT toon of DQT code geprogrammeerd: code 1 in kanaal 1, code 10 in kanaal 2, code 19 in kanaal 3, en code 28 in kanaal 4. Wanneer u een van de kanalen kiest, hoort u alleen geluid via de luidspreker als het signaal dat ontvangen wordt de corresponderende code bevat.

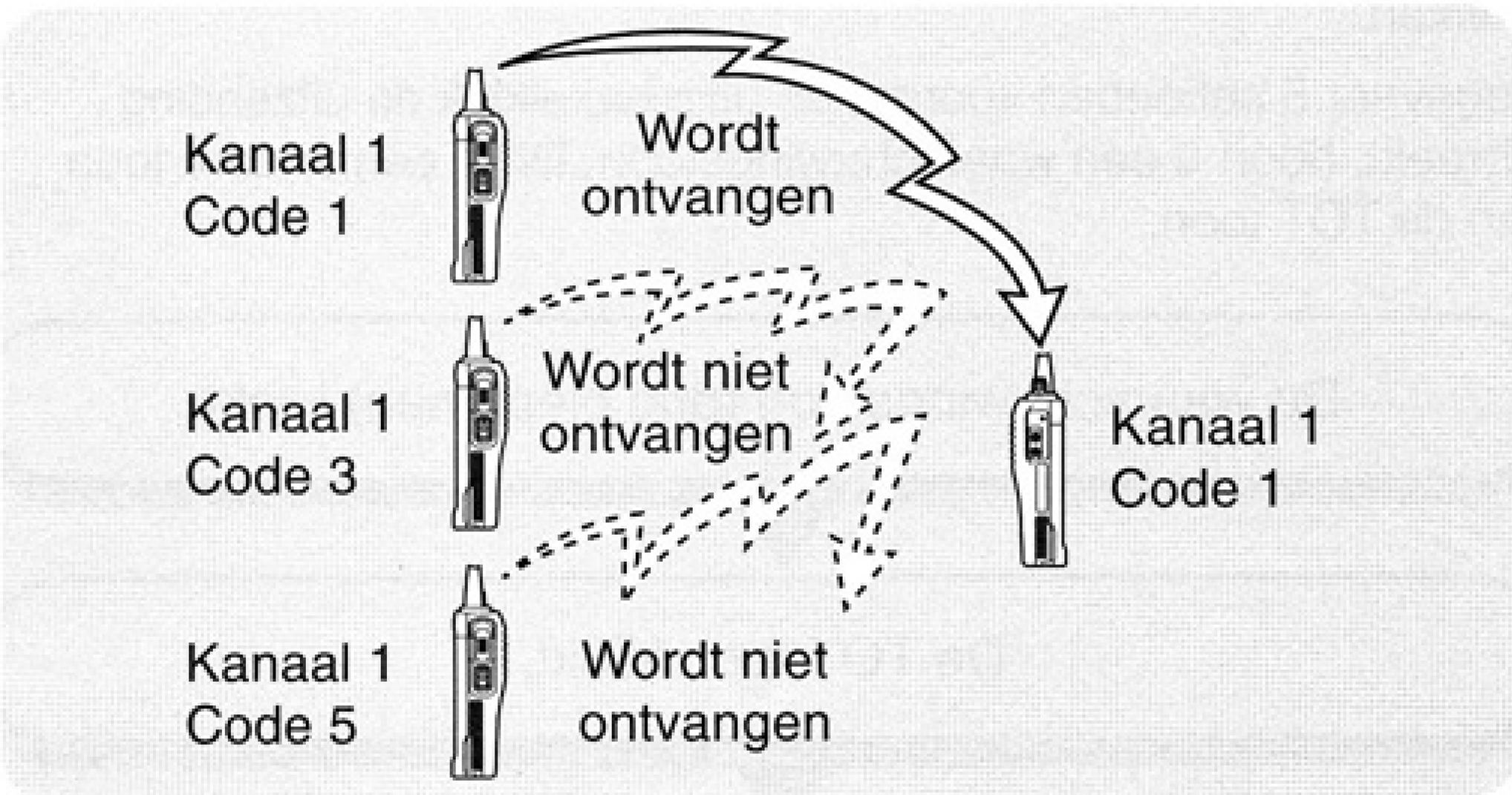

Indien gewenst, kunt u de codes wijzigen die in de vier kanalen zijn geprogrammeerd. Bij ieder kanaal kunt u kiezen uit negen codes. Nadat u een code gewijzigd heeft, dient u te controleren of ook de andere personen in uw groep dezelfde nieuwe code hebben geprogrammeerd.

	Codes die gekozen kunnen worden								
Kanaal 1	1	2	3	4	5	6	7	8	9
Kanaal 2	10	11	12	13	14	15	16	17	18
Kanaal 3	19	20	21	22	23	24	25	26	27
Kanaal 4	28	29	30	31	32	33	34	35	36

Opmerking: *Een QT toon is een onhoorbare toon (er kan gekozen worden uit 39 standaard-frequenties) en een DQT code is een 3-cijferig octaal getal (tussen 000 en 777).*

1 Schakel de zendontvanger uit.

2 Houd de **[PTT]** schakelaar en de **[LOW]** toets ingedrukt en schakel dan de zendontvanger in.

3 Kies het gewenste kanaal met de **CHANNEL** kanaalkiezer.

4 Druk meermalen op de **[MONI]** toets totdat de gewenste code is ingesteld.

- Telkens wanneer u een nieuwe code kiest, hoort u een andere serie pieptonen. In het onderstaande voorbeeld ziet u tussen haakjes, onder de selectienummers, de nieuw ingestelde codes, waarbij aangenomen is dat u kanaal 2 gekozen heeft.

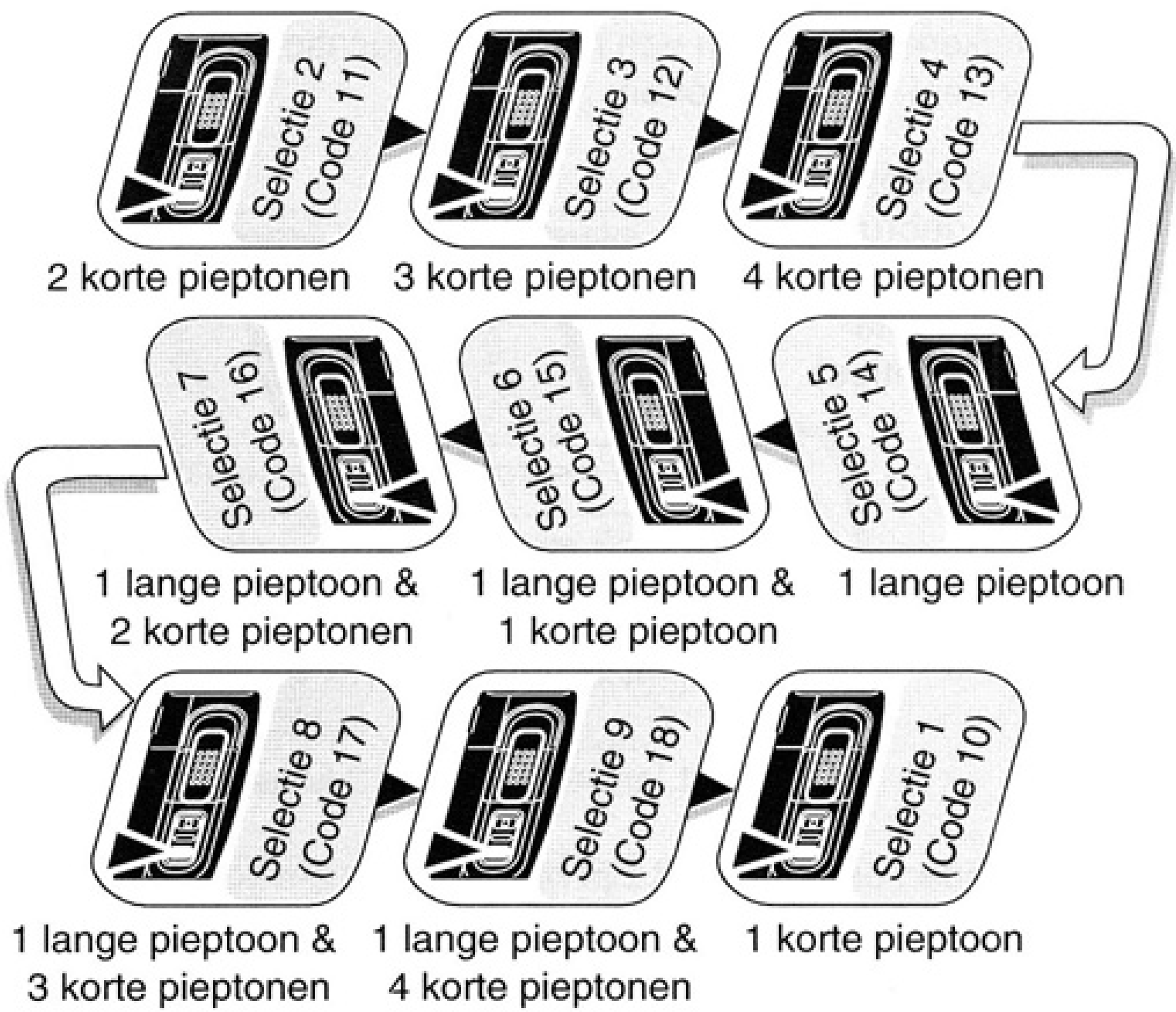

5 Druk op de **[LOW]** toets om de instelling vast te leggen.

6 Schakel de zendontvanger uit en dan weer in zodat de nieuwe instelling geldig wordt.

WIJZIGEN VAN DE GEPROGRAMMEERDE FREQUENTIES

De frequenties die in de vier kanalen zijn voorgeprogrammeerd kunt u naar wens wijzigen. Kies een van de vaste frequenties om het gekozen kanaal opnieuw te programmeren. Het aantal vaste frequenties verschilt, afhankelijk van de modeluitvoering die u heeft.

1 Schakel de zendontvanger uit.

2 Houd de **[PTT]** schakelaar en de **[LOW]** toets ingedrukt en schakel dan de zendontvanger in.

3 Kies het gewenste kanaal met de **CHANNEL** kanaalkiezer.

4 Druk meermalen op de **[PTT]** schakelaar totdat de gewenste frequentie is ingesteld.

- Telkens wanneer u een nieuwe frequentie kiest, hoort u een andere serie pieptonen.

Voorbeeld
(bij gebruik van het model met drie vaste frequenties)

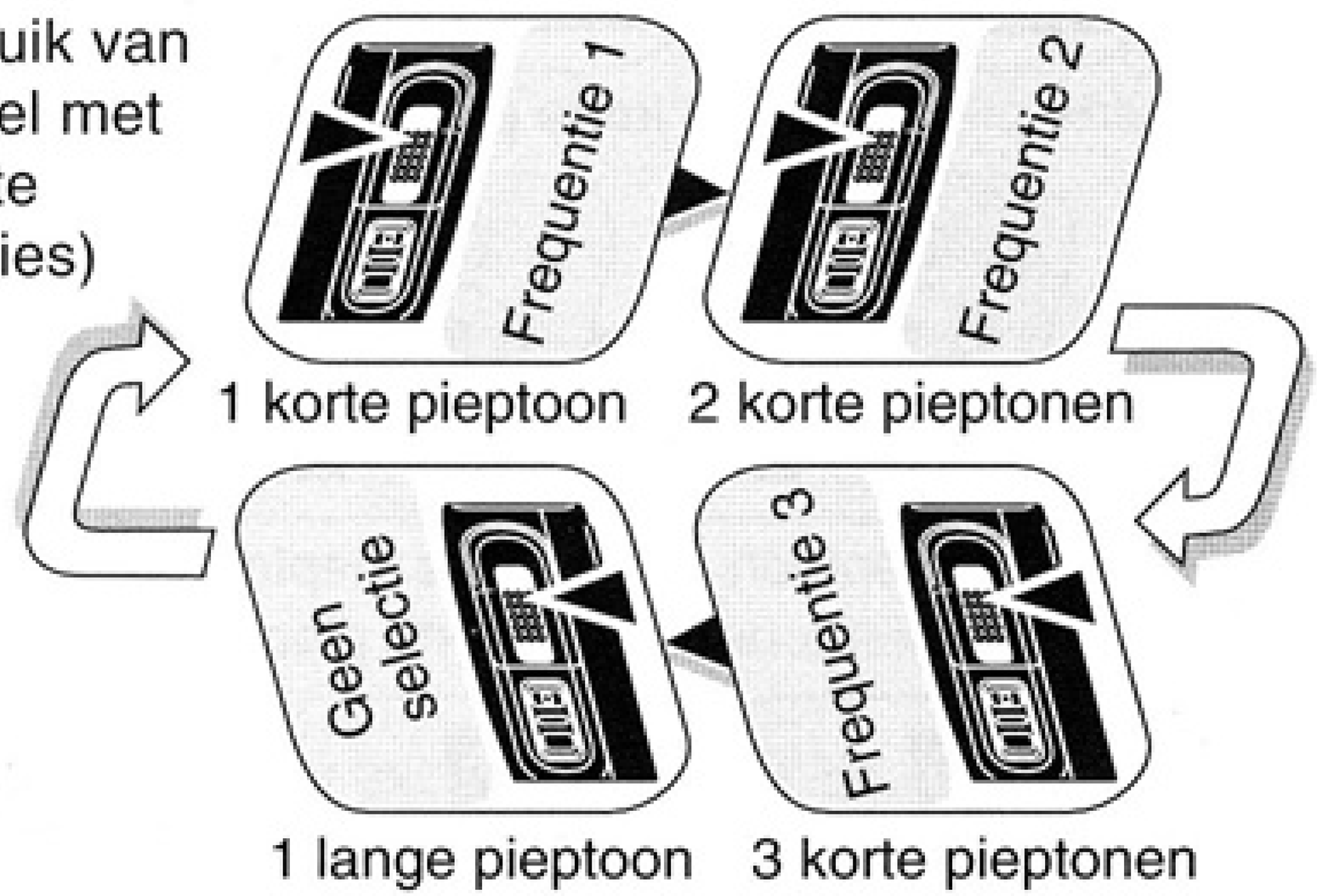

- Zenden en ontvangst zijn niet mogelijk als er geen frequentie is ingesteld.

5 Druk op de **[LOW]** toets om de instelling vast te leggen.

6 Schakel de zendontvanger uit en dan weer in zodat de nieuwe instelling geldig wordt.

OPLADEN VAN DE NiCd-ACCU

De accu dient te worden opgeladen voordat deze de eerste maal wordt gebruikt of wanneer de accu langer dan 2 maanden is opgeborgen, d.w.z. niet aan het apparaat is bevestigd. De accu moet de laad/ ontlaad-cyclus een paar maal doorlopen hebben voordat deze de volle capaciteit bereikt.

LET OP:

- *OVERSCHRIJDING VAN DE VOORGESCHREVEN OPLAADTIJD RESULTEERT IN EEN KORTERE LEVENSDUUR VAN DE NiCd-ACCU.*
- *DE BIJGELEVERDE ACCULADER IS UITSLUITEND BEDOELD VOOR HET OPLADEN VAN DE BIJGELEVERDE NiCd-ACCU. HET GEBRUIK VAN DE ACCULADER VOOR HET OPLADEN VAN ANDERE ACCU'S RESULTEERT IN BESCHADIGING VAN DE ACCULADER EN DE ACCU'S.*

Opmerkingen:

- *Laad de accu op bij een omgevingstemperatuur tussen 5˚C en 40˚C. Als de temperatuur hoger of lager is, kan het gebeuren dat de accu niet volledig wordt opgeladen.*
- *Schakel de zendontvanger uit als u de NiCd-accu oplaadt terwijl deze aan de zendontvanger is bevestigd. De accu wordt niet juist opgeladen indien de zendontvanger tijdens het opladen wordt gebruikt.*
- *Herhaaldelijk achter elkaar opladen van een volledig of bijna volledig opgeladen accu resulteert in een kortere gebruiksduur van de accu. Om dit probleem te voorkomen, gebruikt u de accu totdat deze uitgeput is en laad hem daarna volledig op.*
- *Als de gebruiksduur van de accu afneemt, alhoewel deze volledig en op de juiste wijze is opgeladen, betekent dit dat de accu versleten is. Vervang de accu in dit geval door een nieuwe.*

■ Opladen van de accu

1 Sluit de netadapterkabel aan op de adapter-aansluiting aan de achterkant van de acculader.

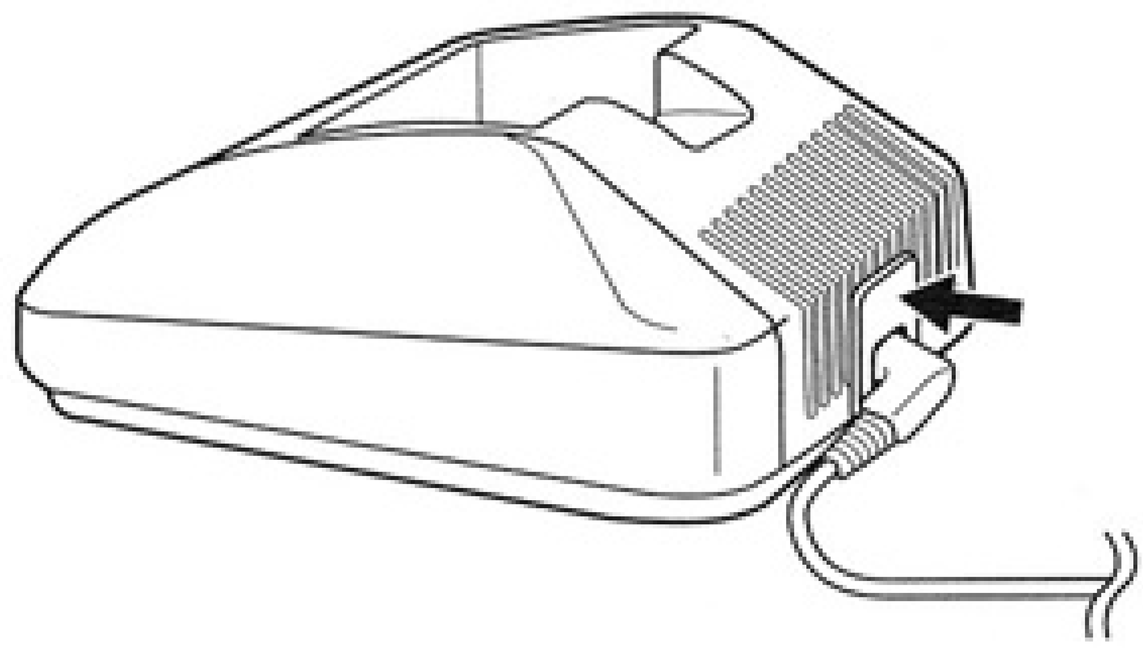

2 Sluit de netadapter op een stopcontact aan.

3 Steek de NiCd-accu of de zendontvanger samen met de accu in het insteekvak van de acculader.

- Zorg dat de metalen contacten van de accu degelijk contact maken met de aansluitingen van de acculader.
- De indicator licht rood op en het opladen begint.

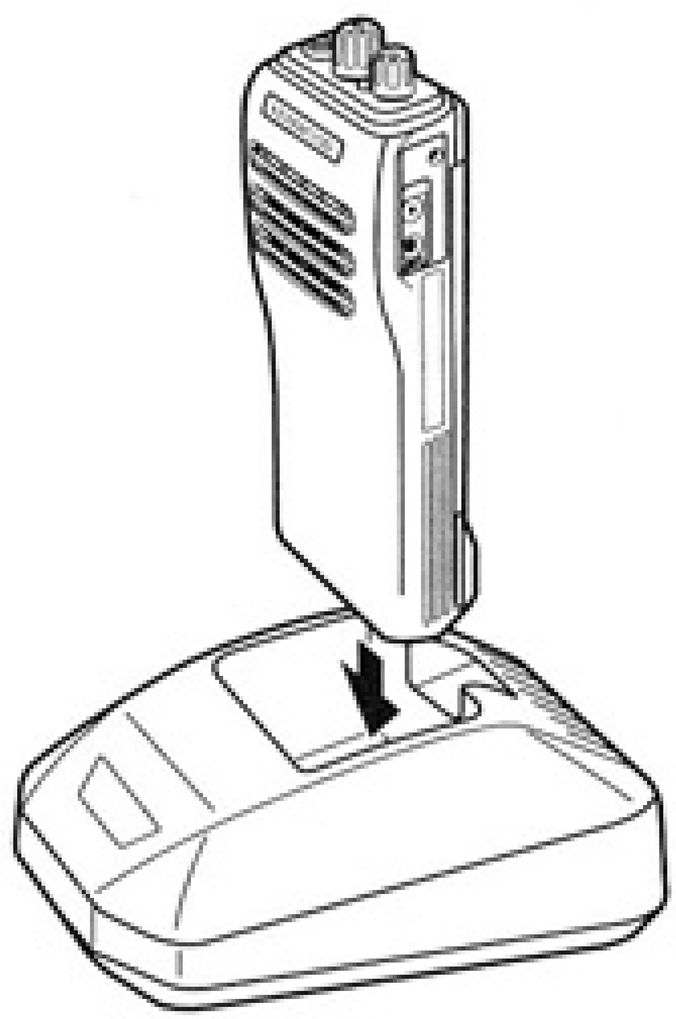

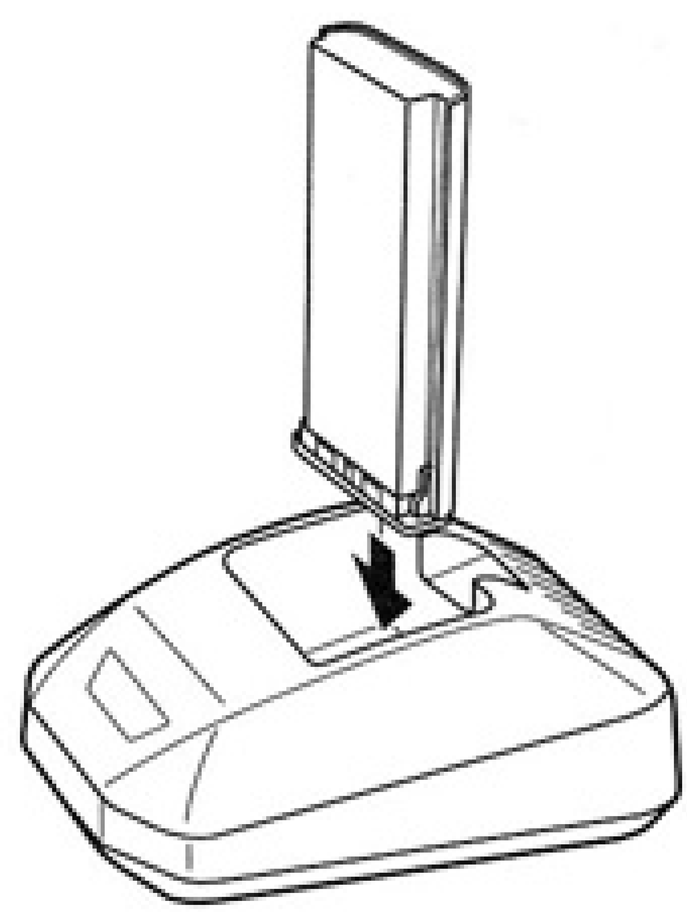

4 Nadat ongeveer 8 uur verstreken zijn, neemt u de accu of de zendontvanger uit de acculader.

- De acculader wordt niet automatisch uitgeschakeld wanneer het opladen voltooid is.
- Twee of drie dagen continu opladen van de accu resulteert niet in beschadigingen. Wanneer u de accu echter langer dan vijf dagen (120 uur) continu oplaadt, bestaat de kans dat de levensduur van de accu korter wordt als gevolg van overladen.

5 Trek de netadapter uit het stopcontact.

HUIDIGE KANAAL-INSTELLINGEN

Kanaal	Frequentie	Codenummer
1		
2		
3		
4		

SERIENUMMER VAN PRODUCT: _____

DATUM VAN AANKOOP: _____ / _____ / _____

KENWOOD